VELOZEN
• VÉLO ÉLECTRIQUE DEPUIS 2008 •

Produit : Lundi 27.6 2025

MOUSTACHE BIKES

Résumé

Vélo électrique MOUSTACHE Lundi 27.6 2025 • Moteur Bosch Performance line smart système 75Nm • Batterie Bosch 500Wh - 625Wh

Liste de prix

Couleur : Bleu profond	Batterie : Batterie 500 Wh	4 299,00 €
Couleur : Bleu profond	Batterie : Batterie 625 Wh	4 499,00 €
Couleur : Gris	Batterie : Batterie 500 Wh	4 299,00 €
Couleur : Gris	Batterie : Batterie 625 Wh	4 499,00 €
Couleur : Noir	Batterie : Batterie 500 Wh	4 299,00 €

Couleur : Noir	Batterie : Batterie 625 Wh	4 499,00 €
Couleur : Terracota	Batterie : Batterie 500 Wh	4 299,00 €
Couleur : Terracota	Batterie : Batterie 625 Wh	4 499,00 €
Couleur : Pastel Green	Batterie : Batterie 500 Wh	4 299,00 €
Couleur : Pastel Green	Batterie : Batterie 625 Wh	4 499,00 €

Caractéristiques
Garantie : cadre : 5 ans
Garantie : partie électrique : 2 ans
Garantie : partie cycle : 2 ans
Millésime : 2025

Description

Vélo électrique MOUSTACHE Lundi 27.6 SMART SYSTEM 2025

Le plus confortable de la gamme Moustache Lundi 27 profite d'une transmission simplifié et totalement silencieuse. En effet la transmission Enviolo et sa courroie associé sont d'un confort d'utilisation inégalé. Finit les passages de vitesse, vous profitez ici d'un moyeu à variation continue. idéale dans les trajets urbains où les arrêts sont nombreux et difficiles à anticiper. Celle-ci vous permet de passer vos "vitesses" sans arrêté de pédaler, ou encore à l'arrêt ! Finit les coups dure au redémarrage du feu rouge et la poignée tournante ne demande aucun effort. De plus l'entretien fréquent nécessaire au bon fonctionnement d'une transmission classique devient de l'histoire ancienne avec le couple moyeux Enviolo et courroie Gates. un changement de courroie tout les 10000 km suffit.

Le confort c'est aussi des pneus de grosse section, un guidon Moustache réputé et une tige de selle suspendue en aluminium, offrant un débattement de 40mm pour un confort optimal. Elle absorbe efficacement les chocs, rendant vos trajets plus agréables et fluides, même sur les terrains les plus irréguliers.

La puissance et la souplesse du moteur Bosch performance line Smart système, avec ses 75nm de couple, vous permet un redémarrage franc et des accensions facilité. la facilité des déplacements caractérisent ce vélo.

Le lundi 27.5 vous permettra de rester serein, même au cœur du tumulte urbain. En plus de cela, sa praticité est indéniable, notamment avec son porte-bagages conforme aux normes QL3 et MIK HD, permettant une fixation instantanée des accessoires compatibles.

Le Bosch Kiox 300, avec son Smart System compact et son écran couleur, vous offre une expérience de conduite intuitive et personnalisable. Profitez de la navigation intégrée pour vous guider sur tous vos trajets et ajustez l'affichage selon vos préférences. La fonction "Walk Assist" vous aide à avancer facilement à pied. Une solution complète et performante pour vos aventures à vélo.

Un vélo qui vous donne le sourire dès le premier jour de la semaine !

FICHE TECHNIQUE

- **Moteur**
  Bosch, Performance Line Smart Systeme, 250W, 75Nm

- **Batterie**
  Bosch, PowerTube 500Wh ou 625Wh, verticale

- **Compteur**
  Bosch Kiox 300 Smart Système

- **Dérailleur**
  Moustache, tendeur à galet excentrique

- **Plateau**
  Gates, 50 dents

- **Cassette**
  Gates 24 dents

- **Chaîne**
  Gates, courroie CDX

- **Manette**
  Enviolo, PURE poignée tournante avec indicateur visuel

- **Pédalier**
  Moustache, aluminium, 170mm

- **Frein AV**
  Shimano, MT200, disque hydraulique

- **Frein AR**
  Shimano, MT200, disque hydraulique

- **Disque AV**
  Shimano, 180mm

- **Disque AR**
  Shimano, 160mm

- **Moyeu AV**
  Shimano, 32 trous, 9x100mm, serrage rapide

- **Moyeu AR**

Enviolo, city 320%, 32 trous

- **Taille**
  TU

- **Garantie**
  5 ans cadre et fourche Moustache Bikes - 2 ans moteur, batterie

- **Cadre**
  Lundi 27 à enjambement bas, aluminium 6061 T4-T6, tubes hydroformés et extrudés à triple cavités pour une rigidité optimale. Intégration exclusive pour batterie Bosch PowerTube (verticale), passage de gaines intégré

- **Fourche**
  Lundi, aluminium, avec passage des câbles intégré et fixations pour porte-bagages avant

- **Selle**
  Selle Royal, Wave

- **Tige de selle**
  Suspendue, aluminium, 31.6mm, 350mm, 40mm de débattement

- **Collier de selle**
  Moustache, aluminium, 34.9mm

- **Guidon**
  Moustache, ergonomique spécifique Lundi, aluminium

- **Jeu de direction**
  FSA, No 28/41 intégré

- **Poignées**
  Ergonomiques, double densité

- **Antivol**
  AXA, Block XXL, clé identique pour le verrouillage de la batterie et de l'antivol

- **Béquille**
  Moustache, réglable

- **Garde-boue**
  Moustache, aluminium, tubulaires double paroi, ultra-stables

- **Porte-bagages**

Moustache, aluminium, fixations latérales QL3 amovibles et plateforme MIK HD

- **Porte-bagage avant**
  En option : Moustache, aluminium, compatible avec les paniers et accessoires MIK.

- **Pédales**
  Plateforme aluminium avec réflecteurs

- **Jante AV**
  Moustache, asymétriques, aluminium 6061E, soudées, 32 trous, 27.5'', largeur interne 23mm

- **Jante AR**
  Moustache, asymétriques, aluminium 6061E, soudées, 32 trous, 27.5'', largeur interne 23mm

- **Pneu AV**
  Schwalbe, Super Moto-X, 27.5x2.40

- **Eclairage AV**
  Spanninga, intégré, 30 lux, alimenté par la batterie principale

- **Eclairage AR**
  Spanninga, Presto2Guard, alimenté par la batterie principale

- **Poids**
  27.6kg

- **PTAC**
  150kg

TAILLES / GEOMETRIE

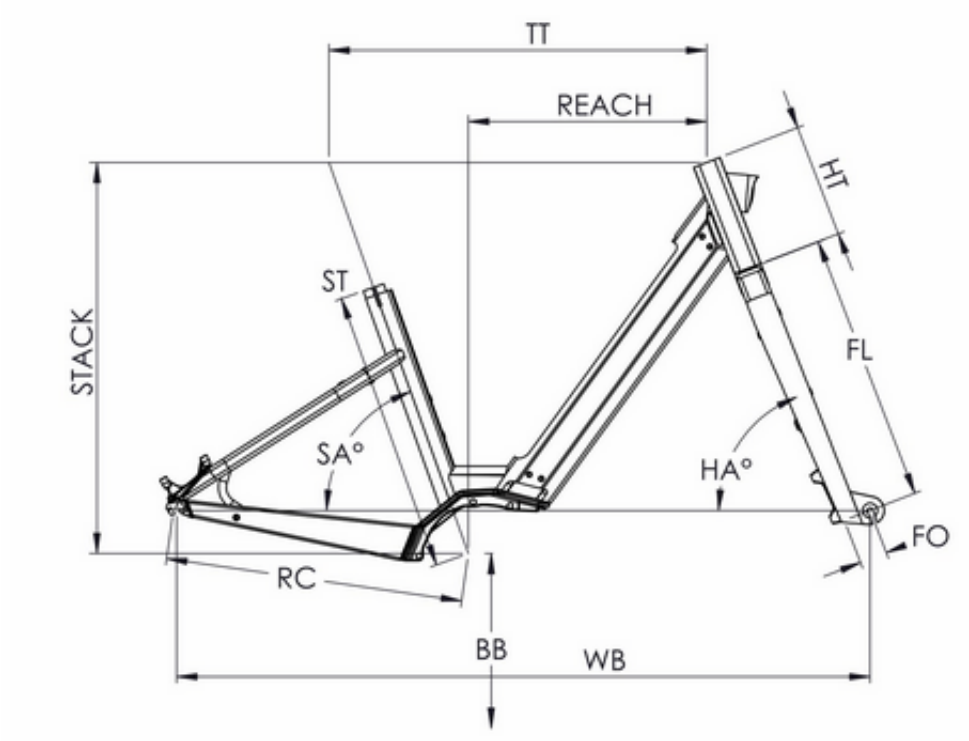

	UNIQUE
Taille (mm) - ST	460
Utilisateur (à titre indicatif en m)	1,57 - 1,90
Tube supérieur (mesure horizontale en mm) - TT	615
Bases (mm) - RC	480
Douilles de direction (mm) - HT	185
Empattement (mm) - WB	1129
Hauteur boitier (mm) - BB	285
Angle de selle (°) - SA	70,4
Angle de direction (°) - HA	69
Enjambement (mm) - SO	427
Reach (mm)	388
Stack (mm)	637
Longueur de fourche (mm) - FL	438,5