Produit : JAM^2 SL 8.8

Résumé

VTTAE tout-suspendu FOCUS JAM^2 SL 8.8 • Moteur Fazua Ride 60 Nm • Batterie 430 Wh • FOX 36 • Roues RaceFace AR30 Offset

Liste de prix

Couleur : Gris	Taille : S	6 599,00 €
Couleur : Gris	Taille : M	6 599,00 €
Couleur : Gris	Taille : L	6 599,00 €
Couleur : Gris	Taille : XL	6 599,00 €
Couleur : Jaune	Taille : S	6 599,00 €
Couleur : Jaune	Taille : M	6 599,00 €
Couleur : Jaune	Taille : L	6 599,00 €
Couleur : Jaune	Taille : XL	6 599,00 €

Caractéristiques
Garantie : cadre : 5 ans
Garantie : partie électrique : 2 ans
Garantie : partie cycle : 2 ans
Année du modèle : 2024

Description

VTT électrique FOCUS JAM^2 SL 8.8

EXPLOITEZ PLEINEMENT LE POTENTIEL DE CHAQUE PISTE !

Les caractéristiques d'un vélo pur, agile et léger : Le JAM^2 SL 8.8 représente l'e-VTT idéal pour ceux qui cherchent un excellent rapport qualité-prix tout en privilégiant la légèreté. Fabriqué à partir d'un cadre entièrement en carbone, il parvient à alléger le poids sans compromettre ni la robustesse ni son utilisation facile. Son tube supérieur adopte une approche radicale et épurée. Avec son amortisseur semi-intégré, le JAM^2 SL 8.8 offre une hauteur d'enjambement basse, offrant ainsi une grande liberté de mouvement. De plus, l'accès aux réglages des amortisseurs reste aisément accessible. Grâce à l'intégration complète du moteur et de la batterie dans le tube diagonal, cet e-VTT ne se contente pas de rouler, mais offre également l'esthétique d'un vélo "pur".

La puissance d’assistance d’un VAE : Le FAZUA Ride 60 procure une expérience de conduite naturelle tout en garantissant votre sécurité sur toutes les routes montagneuses. Son moteur compact, léger mais robuste offre un

couple de 60 Nm et une puissance maximale de 450 W, vous aidant à gravir les pentes les plus abruptes grâce à la fonction Boost. Avec l'efficacité remarquable du système FAZUA et sa batterie de 430 Wh, vous pouvez poursuivre votre voyage sans interruption jusqu'à atteindre vos limites ! Lorsque le Range Extender de Fazua est disponible, vous pouvez ajouter 210 Wh supplémentaires si nécessaire. Le moteur propose déjà trois modes de conduite différents, mais vous pouvez également personnaliser l'assistance en fonction de vos préférences via l'application FAZUA, ajustant la puissance maximale, le ratio d'assistance et la réactivité selon vos besoins individuels.

Géométrie ajustable et cinématique adaptée : La nouvelle géométrie du JAM^2 SL 8.8 offre deux points de réglage essentiels : l'angle de direction et la longueur de la base. Un angle de direction de 65,5° favorise une maniabilité accrue, tandis qu'un angle de 64,5° procure une position plus détendue, idéale pour les descentes. Le passage des FLIP CHIPs de 440 à 447 mm entraîne une transformation complète de la configuration de votre vélo. Des bases plus longues assurent une stabilité accrue et facilitent les montées raides, tandis qu'une position plus courte offre une agilité optimale. Pour le JAM^2 SL 8.8, nous avons optimisé notre F.O.L.D. (FOCUS Optimised Linkage Design) en réduisant le nombre de pièces, ce qui a considérablement allégé le poids. La conception cinématique mise à jour diminue les effets des freinages et vous garantit un contrôle optimal dans toutes les situations.

FICHE TECHNIQUE

CADRE
Carbon

FOURCHE
FOX 36 Float Rhythm 29 E-Bike, Grip, 160mm

AMORTISSEUR
FOX Float DPS, 3-position lever

MOTEUR
Fazua Ride 60, 60 Nm, 450 W max.

BATTERIE
430 Wh

ÉCRAN
Fazua LED Hub + Ring Control

RÉGULATEUR
Shimano Deore XT M8100, 12-speed

DÉRAILLEUR ARRIÈRE
Shimano Deore XT M8100, 12-speed

PIGNONS
Shimano Deore CS-M6100, 12-speed

CHAÎNE
Shimano Deore CS-M6100, 12-speed

TRANSMISSION
avant: 32, arrière: 10-51

GUIDON
Aluminium, 800 mm, rise: 30 mm, backsweep: 9°

TIGE DE SELLE
Post Moderne dropper post PM-MT171, 31.6 mm

ÉTRIER DE FREIN
Magura MT5

FREIN
A disque

ROUES
RaceFace AR30 Offset

PNEUS
Maxxis Assegai, 2.5, 3C MaxxTerra Exo TR, 63-622
Maxxis Dissector 2.4, WT 3C MaxxTerra Exo TR, 61-622

PIGNONS
12

POIDS EN KG
19,7 kg

TAILLES / GEOMETRIE

VELOZEN

• VÉLO ÉLECTRIQUE DEPUIS 2008 •

	S	M	L	XL
TAILLE (MM)	39	42	44	46
TAILLE	390	420	440	460
LARGEUR DU GUIDON (MM)	800	800	800	800
LONGUEUR DE LA POTENCE	50	50	50	50
LONGUEUR DE MANIVELLE (MM)	165	165	165	165
LONGUEUR DE LA TIGE DE SELLE	390	440	480	480
TUBE HORIZONTAL EFFECTIF	578	607	637	672
ANGLE DE DIRECTION (MM)	65.5	65.5	65.5	65.5
ANGLE DU TUBE DE SELLE EFFECTIF (MM)	76.5	76.5	76.5	76.5
LONGUEUR DE CHAINE	440	440	440	440
BB DROP	25	25	25	30
HAUTEUR DOUILLE DE DIRECTION	100	100	120	140
LONGUEUR DE LA FOURCHE	571	571	571	571
DÉPORT DE LA FOURCHE	44	44	44	44
EMPATTEMENT	1194	1224	1257	1295
STACK	614	614	632	650
REACH	430	460	485	515

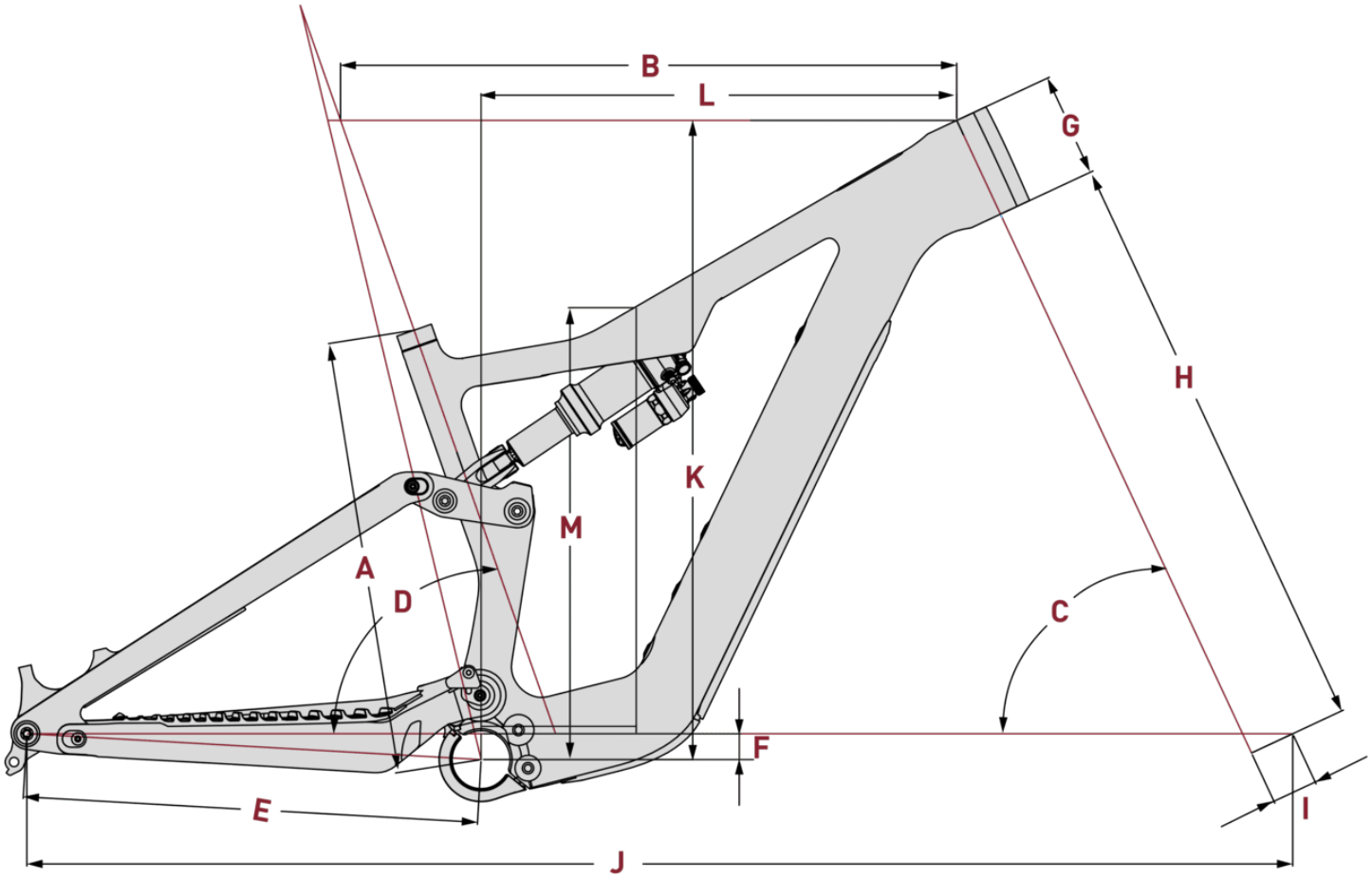
B
L
G
H
K
M
A
D
C
F
E
I
J