Produit : Samedi 29 Game 5

MOUSTACHE BIKES

Résumé

Vélo électrique Moustache Samedi 29 Game 5

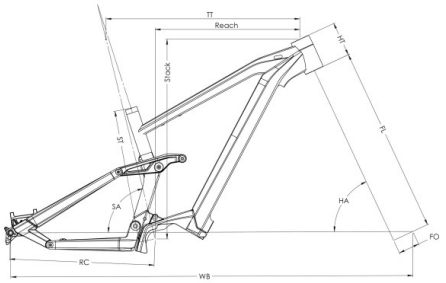

TAILLE - ST	mm	390 (S)	420 (M)	450 (L)	480 (XL)
Taille utilisateur (à titre indicatif)	mm	1,56 - 1,72	1,69 - 1,85	1,82 - 1,98	1,95 - 2,11
Tube supérieur (mesure horizontale) - TT	mm	590	620	645	670
Bases - RC	mm	462	462	462	462
Douille de direction - HT	mm	100	110	130	140
Empattement - WB	mm	1225	1257	1286	1313
Hauteur boîtier - BB	mm	350	350	350	350
Longueur de fourche - FL	mm	583,7	583,7	583,7	583,7
Offset de fourche - FO	mm	44	44	44	44
Angle de tube de selle - STa	°	76	76	76	76
Angle de douille de direction - HTa	°	65	65	65	65
Reach	mm	433	461	481	504
Stack	mm	628	637	655	664
Enjambement - SO	mm	836	845	863	873
Hauteur de roue - WH	mm	750	750	750	750

Liste de prix

Taille vélo : M	Batterie : Batterie 625 Wh	4 299,00 €
Taille vélo : L	Batterie : Batterie 625 Wh	4 299,00 €
Taille vélo : L	Batterie : Batterie 750 Wh	4 599,00 €
Taille vélo : XL	Batterie : Batterie 625 Wh	4 299,00 €
Taille vélo : XL	Batterie : Batterie 750 Wh	4 599,00 €

Caractéristiques
Moteur : emplacement : Moteur central
Moteur : marque / modèle : Bosch Performance CX
Moteur : couple max : 85 Nm
Batterie : type : Lithium
Batterie : capacité Ah/Wh : 750Wh
Batterie : voltage (V) : 36V
Batterie : emplacement : intégrée au cadre
Garantie : cadre : 5 ans
Garantie : partie électrique : 2 ans
Garantie : partie cycle : 2 ans
Millésime : 2023

Description

VTT électrique Moustache Samedi 29 Game 5

Le GAME offre une motorisation Bosch Performance CX, puissante et agile, avec Smart System Bosch et batterie amovible intégrée. Ce vélo vous emmènera partout, qu'importe la difficulté du terrain ou le pourcentage de la pente. Sa géométrie a été pensée pour procurer aux riders néophytes stabilité et confort, et pour les plus aguerris, repousser les limites du pilotage en élargissant les champs du possible. La fourche suspendue RockShox Domain R couplée à l'amortisseur arrière Moustache Magic Grip Control, confèrent 170 mm de débattement pour gommer les aspérités du terrain avec une efficacité bluffante, sans avoir besoin d'être un pro du réglage de suspension. Le dérailleur Shimano XT 12 vitesses vous garantira un passage des vitesses précis et fiable en toutes circonstances. Pour freiner les ardeurs du GAME 5 vous pouvez compter sur des freins Shimano M6120 à 4 pistons, progressifs et durables. Quant aux roues 29 pouces avec des jantes aluminium Tubeless Just_Moustache, elles ont été développées spécialement par Moustache pour apporter le grip nécessaire et résister aux contraintes du VTTAE.

FICHE TECHNIQUE

Modèle : Samedi 29 Game 5

Cadre : Game, aluminium 6061 T4-T6, 160mm de débattement, intégration exclusive pour batterie Bosch PowerTube (horizontale), 12x148mm, Boost, protection du moteur avec évents de ventilation

Fourche : Marzocchi, Bomber Z1, E-tuned, cartouche hydraulique Grip, réglage de compression, débattement 170mm, 15x110mm, Boost, offset 44mm

Amortisseur : Moustache, Magic Grip Control 160, amortisseur à air spécifique avec 2 positions, contrôle dynamique du rebond, fixation Trunion, 205x65mm, 160mm de débattement

Moteur : Bosch, Performance Line CX, 250W, Smart System, 85Nm

Batterie : Bosch, PowerTube 750Wh ou 625Wh, horizontale, Smart System

Chargeur : Bosch, 4Ah

Compteur : Bosch, Kiox 300, Smart System, compact, écran couleur, navigation, personnalisation de l'affichage, fonction Lock (en option), 5 modes (Eco, Tour, eMTB, Turbo, Off) - « Walk assist », LED Remote bluetooth

Dérailleur AR : Shimano, XT, RD-M8100-SGS, 12 vitesses

Pignon / Plateau : FSA, 34 dents, Narrow Wide

Cassette : Shimano, Deore, CS-M6100 12V, 10-51

Chaîne : Shimano, CN-M6100, 12v

Manette : Shimano, Deore, SL-M6100, 12 vitesses

Pédalier : FSA, aluminium forgé, 165mm

Frein avant : Shimano, BR-M6120, frein à disque hydraulique, 4 pistons

Frein arrière : Shimano, BR-M6120, frein à disque hydraulique, 4 pistons

Disque avant : Shimano, 203mm

Disque arrière : Shimano, 203mm

Moyeux : Avant: Shimano, 28 trous, 15x110, axe traversant // Arrière: Shimano, 28 trous, 12x148mm, axe traversant

Jantes : Moustache, asymétriques, aluminium 6061E, soudées, 28 trous, 29", 30mm de largeur, montées avec valves et flap Tubeless, écrous aluminium anti-desserrage

Pneus : Maxxis, Assegai, 29x2.50, tringles souples, TLR EXO (Tubeless Ready)

Selle : Moustache, Sport, rails acier

Tige de selle : KS, 900i, télescopique avec commande au guidon, 31.6mm

Suspension TDS : S: 125mm M: 150mm L/XL: 170mm

Collier de selle : Moustache, aluminium, 36.8mm

Guidon : Moustache, aluminium, 780mm, rise 12mm , backsweep 9°, upsweep 5°

Potence : Moustache, aluminium forgé 3D, 40mm

Jeu de direction : Acros, AZX-579, roulements scellés

Poignées : SB3, Race

Pédales : Plateforme aluminium avec réflecteurs

Garantie : 5 ans cadre et fourche Moustache Bikes - 2 ans moteur, batterie

Tailles : S, M, L, XL

Couleur : Noir / Cool Grey, Brillant

Poids total autorisé : 140 kg

Poids : 25 kg

A noter que les composants qui équipent les vélos Moustache sont susceptibles d'être modifiés sans notification, pour une qualité de spécification équivalente ou meilleure.

• Télécharger la fiche en PDF

TAILLES / GEOMETRIE
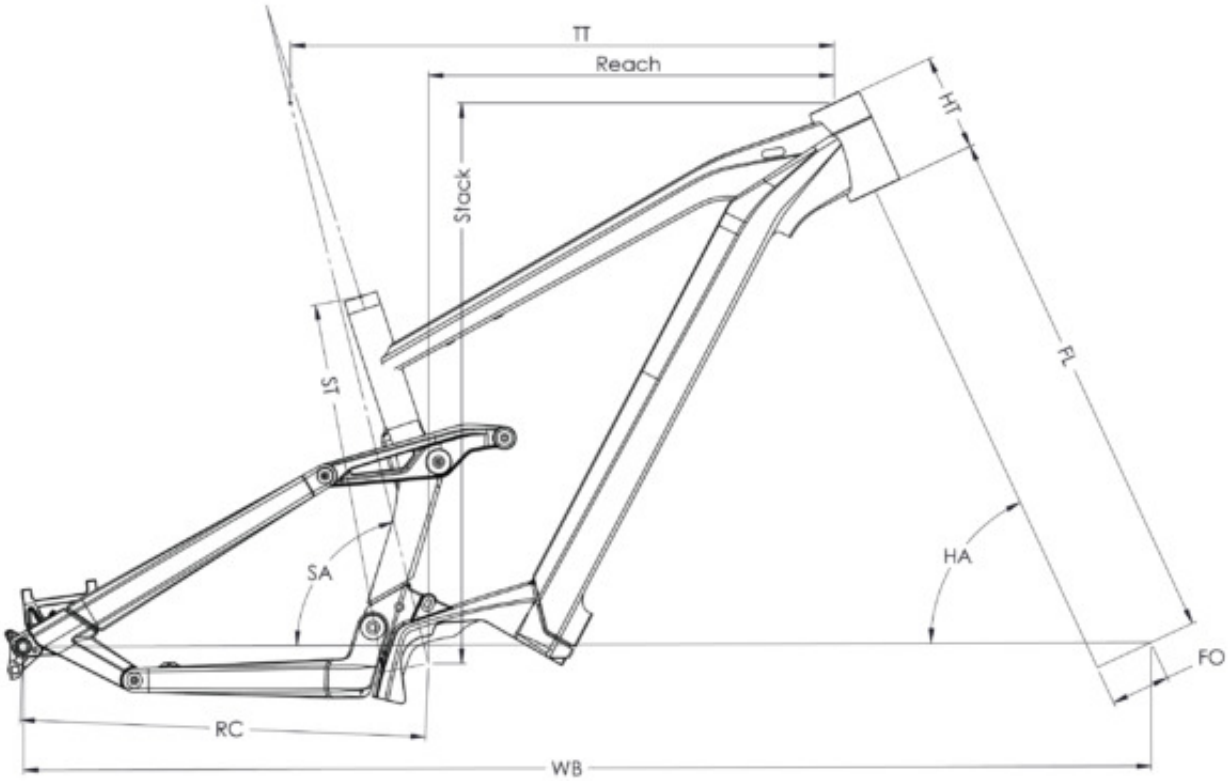
TAILLE - ST	mm	390 (S)	420 (M)	450 (L)	480 (XL)
Taille utilisateur (à titre indicatif)	mm	1,56 - 1,72	1,69 - 1,85	1,82 - 1,98	1,95 - 2,11
Tube supérieur (mesure horizontale) - TT	mm	590	620	645	670
Bases - RC	mm	462	462	462	462
Douille de direction - HT	mm	100	110	130	140
Empattement - WB	mm	1225	1257	1286	1313
Hauteur boitier - BB	mm	350	350	350	350
Longueur de fourche - FL	mm	583,7	583,7	583,7	583,7
Offset de fourche - FO	mm	44	44	44	44
Angle de tube de selle - STa	°	76	76	76	76
Angle de douille de direction - HTa	°	65	65	65	65
Reach	mm	433	461	481	504
Stack	mm	628	637	655	664
Enjambement - SO	mm	836	845	863	873
Hauteur de roue - WH	mm	750	750	750	750