VELOZEN
• VÉLO ÉLECTRIQUE DEPUIS 2008 •

Produit : FRIDAY 27 FS SPEED

MOUSTACHE BIKES

Résumé

Vélo électrique speedbike MOUSTACHE Friday 27 FS SPEED • Moteur Bosch Performance Speed 45 km/h 85Nm

TAILLE - ST	mm	390 (S)	440 (M)	490 (L)	540 (XL)
Taille utilisateur (à titre indicatif)	m	1,54 - 1,69	1,66 - 1,81	1,78 - 1,93	1,90 - 2,05
Tube supérieur (mesure horizontale) - TT	mm	570	600	625	650
Bases - RC	mm	458	458	458	458
Douille de direction - HT	mm	140	140	150	160
Empattement - WB	mm	1145	1170	1200	1225
Longueur de fourche - FL	mm	501	501	501	501
Hauteur boîtier - BB	mm	328	328	328	328
Angle de selle - SA	°	74,5	74,5	74,5	74,5
Angle de direction - HA	°	68	68	68	68
Reach	mm	400	431	453	475
Stack	mm	607	610	616	626

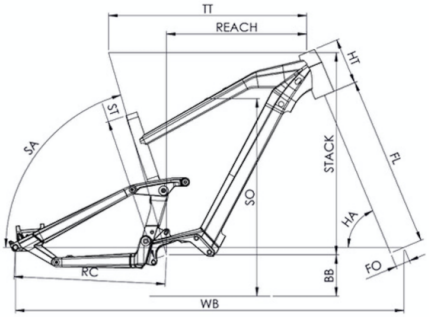

Liste de prix

Taille : M	Batterie : DualBattery 1125 Wh	5 499,00 €
Taille : M	Batterie : Batterie 625 Wh	4 499,00 €
Taille : L	Batterie : DualBattery 1125 Wh	5 499,00 €
Taille : L	Batterie : Batterie 625 Wh	4 499,00 €
Taille : XL	Batterie : DualBattery 1125 Wh	5 499,00 €

Taille : XL | Batterie : Batterie 625 Wh | 4 499,00 €

Caractéristiques
Garantie : cadre : 5 ans
Garantie : partie électrique : 2 ans
Garantie : partie cycle : 2 ans
Millésime : 2025

Description

Vélo électrique 45 km/h MOUSTACHE Friday 27 FS SPEED

Que ce soit pour se rendre au travail à pleine vitesse, parcourir de longues distances ou pour oublier les tracas du quotidien, avec notre Friday 27 FS Speed Dual vos déplacements à vélo sont synonymes d'efficacité, sans rien sacrifier au plaisir !

Capable de rouler à 45 km/h, il est l'outil idéal pour laisser la voiture au garage grâce à son moteur Bosch Performance Speed ultra puissant. Le nouveau cadre tout-suspendu couplé à notre amortisseur Moustache Magic Grip Control et la fourche SR Suntour Mobie offrent 100 mm de débattement avant et arrière, et les pneus Schwalbe Super Moto-X à gros volume rendront vos sorties toujours confortables ! Et pour le côté pratique, nous avons équipé notre Friday 27 FS Speed Dual d'un rétroviseur rétractable Busch+Müller, d'un porte-bagages QL3 compatible avec les accessoires MIK, et d'un éclairage Supernova puissant et sécurisantFrame

Friday, 6061 T4-T6 Aluminum, 100mm travel, exclusive integration of the Bosch PowerTube battery (horizontal) and external fixations for the PowerPack battery, 12x148mm, Boost, motor protection with air vents.

FICHE TECHNIQUE

• Modèle
Friday 27 FS SPEED

• Cadre
Friday, Aluminium 6061 T4-T6, 100mm de débattement, intégration exclusive pour batterie Bosch PowerTube (horizontale), 12x148mm, Boost, protection du moteur avec évents de ventilation

• Fourche
SR Suntour, Mobie 45 Air, LOR DS, réglage de la précontrainte et fonction blocage, 100mm de débattement

• Amortisseur
Moustache, Magic Grip Control 100mm de débattement, amortisseur à air spécifique avec 2 positions, contrôle dynamique du rebond, fixation Trunion, 165x40mm, 100mm de débattement

• Moteur

Bosch, Performance Line Speed 45km/h 350W - 85 Nm
Dynamisme et agilité optimisés - Réduction de l'encombrement et du poids

• Batterie

Bosch, PowerTube 625Wh
ou
Batterie principale Bosch, PowerTube 625Wh
+ 2e batterie Bosch, PowerPack 500Wh

• Chargeur
Bosch, 4Ah

• Compteur
Bosch Nyon, écran tactile, connectivité intelligente, compatible bluetooth, navigation, fonction de verrouillage, réglages personnalisés - 5 modes (Eco, Tour, Sport, Turbo, Off) - «Walk assist»

• Dérailleur AR
Shimano, XT, RD-M8000-GS, 11 vitesses

• Pignon / Plateau
FSA, Aluminium 48 dents avec protège chaine

• Cassette
Sunrace, CSMS7, 11-40

• Chaîne
Sram, PC1110, 11 vitesses avec maillon Powerlock

• Manette
Shimano, SLX, Rapidfire Plus

• Pédalier
Moustache, Aluminium, 170mm

• Freins
Freins à disque hydrauliques Magura MT4N

• Disques AV/AR (en mm)
Magura, Storm HC 203mm avant et 180mm arrière

• Moyeux
Avant = Moustache, 32 trous, 15x100mm, axe traversant. Arrière = Moustache, 32 trous, 12x148mm, axe

traversant.

• **Jantes**
Moustache asymétriques, Aluminium 6061E, soudées, double paroi, 32 trous, 27.5", largeur intérieur 35mm

• **Pneus**
Schwalbe, Super Moto-X, 27.5x2.40 (ECE-75)

• **Selle**
Brooks C17, Cambium

• **Tige de selle**
Moustache, Aluminium, 31.6mm Taille S = 300mm, taille M/L/XL = 350mm

• **Collier de selle**
Moustache, Aluminium, 34.9mm

• **Guidon**
Moustache, ergonomique, Aluminium, 660mm

• **Potence**
Moustache, Aluminium 3D forgé S/M = 80mm, L/XL = 100mm

• **Jeu de direction**
FSA, Orbit No 57B

• **Poignées**
Ergonomiques, double densité

• **Eclairage AV**
Supernova, Mini PRO-45, fonction feux de route et croisement Feux de route = 1400 lm, 280 lux / feux de croisement = 700 lm, 250 lux Commande déportée, alimenté par la batterie principale

• **Eclairage AR**
Supernova, M99 avec fonction feux stop, kit universel L1E compatible avec toutes les plaques d'immatriculation EU/CH et réflecteurs, alimenté par la batterie principale

• **Klaxon**
Supernova, M99 avec commande déportée

• **Rétroviseur**
Busch+Müller, Cycle Star-E, rétractable

• **Béquille**

Moustache, réglable

• **Garde-boue**
Moustache Aluminium tubulaires double paroi, fixations aluminium

• **Porte-bagages**
Moustache, Aluminium, fixation basse QL3, compatible avec les sacs et accessoires MIK

• **Pédales**
Aluminium à plateforme avec réflecteurs

• **Garantie**
5 ans cadre et fourche Moustache Bikes - 2 ans moteur, batterie (ou 500 cycles) et accessoires

• **Tailles**
Small, Medium, Large, X-Large

• **Couleur**
Noir, brillant

TAILLES / GEOMETRIE

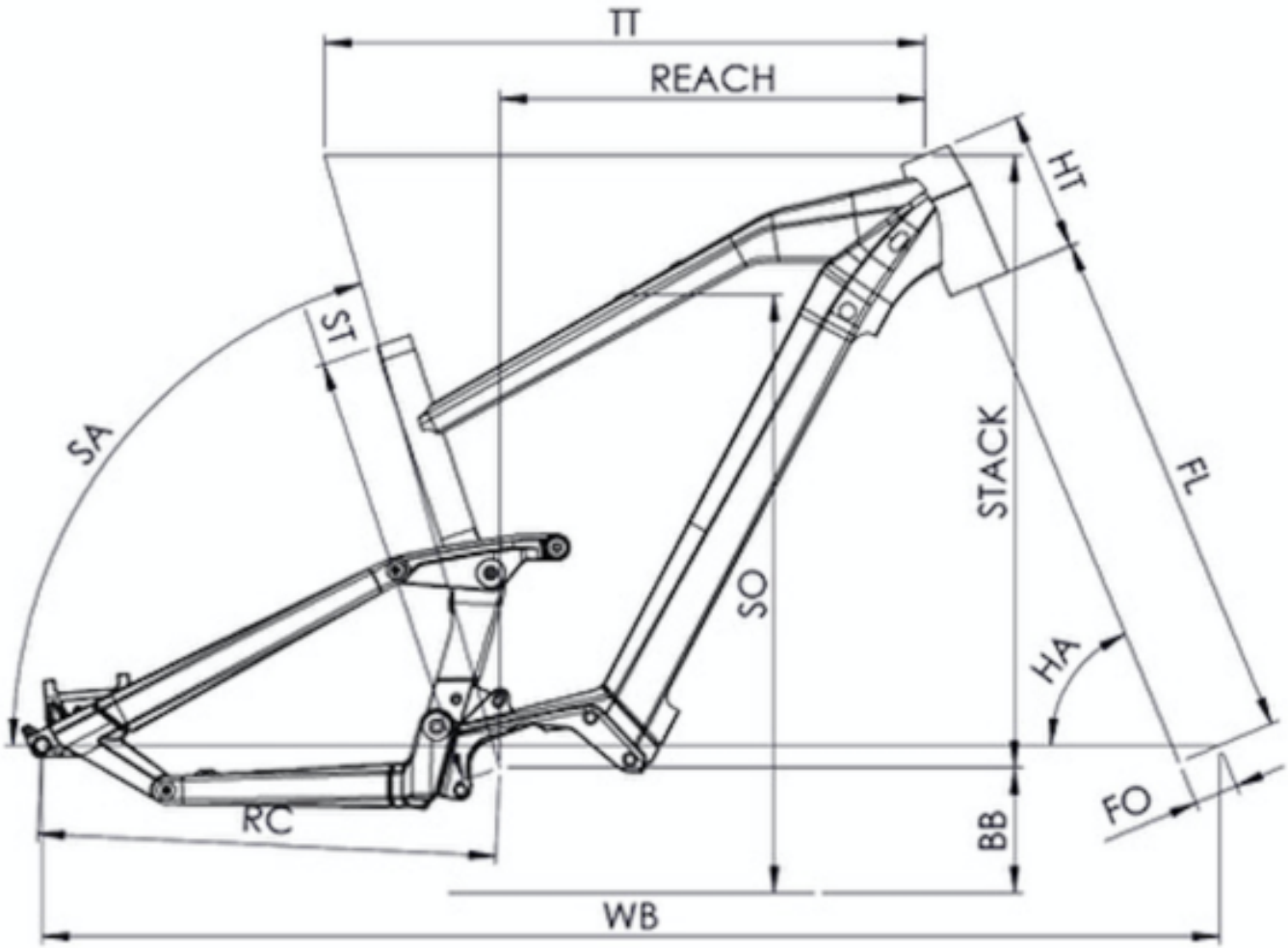

TAILLE - ST	mm	390 (S)	440 (M)	490 (L)	540 (XL)
Taille utilisateur (à titre indicatif)	m	1,54 - 1,69	1,66 - 1,81	1,78 - 1,93	1,90 - 2,05
Tube supérieur (mesure horizontale) - TT	mm	570	600	625	650
Bases - RC	mm	458	458	458	458
Douille de direction - HT	mm	140	140	150	160
Empattement - WB	mm	1145	1170	1200	1225
Longueur de fourche - FL	mm	501	501	501	501
Hauteur boitier - BB	mm	328	328	328	328
Angle de selle - SA	°	74,5	74,5	74,5	74,5
Angle de direction - HA	°	68	68	68	68
Reach	mm	400	431	453	475
Stack	mm	607	610	616	626